Einsteckriegelschloss 3211

6-stiftige Kreuzprofilsicherung

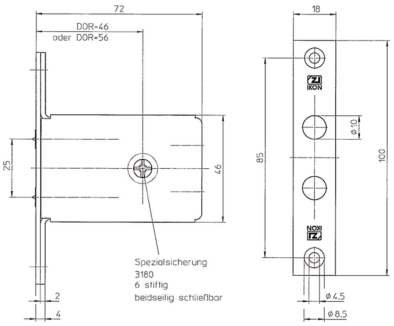

Vorteile auf einen Blick

- Diskret und unauffällig, durch verdeckten Einbau in das Türblatt

Produktbeschreibung

- DIN links und DIN rechts verwendbar
- Schlüsselabzug: offen und geschlossen
- Mit parazentrischem Spezialprofil (PR=SE1K) und Anbohrschutz
- 2 Riegelbolzen 1-touring, 20 mm ausschließend, Stahl verzinkt, Durchmesser 10 mm
- Schlosskasten rundum geschlossen
- Schlosskasten, Stulp und Schließblech galvanisch verzinkt
- In verschiedenen Dornmaßen (DOR=) 46, 56 mm erhältlich
- In verschiedenen Stulpbreiten (STU=) 18, 22 mm erhältlich
- Kreuzprofil- Schlüssel sind in verschiedenen Längen (SLL=) von 70 mm bis 130 mm erhältlich
- Lieferbar im Profil S2 als Normalschließung und im Profil SE1K als Sperrschließung mit Sicherungskarte
- Verschieden- oder gleichschließend erhältlich

Lieferumfang

- 1 Einsteckriegelschloss
- 3 Kreuzprofilschlüssel Länge = 70 mm (A)
- 1 Schließblech
- 2 Rosetten

Bestellbare Varianten

Artikelnummer	PR=	DOR=	STU=
3211	S2	46	18 mm
	S2	46	22 mm
	S2	56	18 mm
	S2	56	22 mm
	SE1K	46	18 mm
	SE1K	46	22 mm
	SE1K	56	18 mm
	SE1K	56	22 mm

Passende ASSA ABLOY Produkte

Bestellnummer	Produkt
8511	Pflegespray
1254,AUS=8	Klapprosette
1290	Rosette für Kreuzprofilsicherungen

Passendes Zubehör

Bestellnummer	Produkt
S100,SYS=KR	Rohschlüssel für Kreuzprofil

ASSA ABLOY Sicherheitstechnik GmbH
Attilastraße 61-67 12105 Berlin
Tel. +4930 8106-0
www.ikon.de / berlin@assaabloy.com